Всероссийская Школа Оценки, г. Архангельск, 10 июня 2016 г.

Будущее оценки: тенденции, вызовы, прогнозы

Алексей Кузьмин, PhD

Генеральный директор ООО «Компания «Процесс Консалтинг»

г. Москва

1. Реальная интеграция проектирования и оценки (практика, теория, образование).

Жизненный цикл проекта

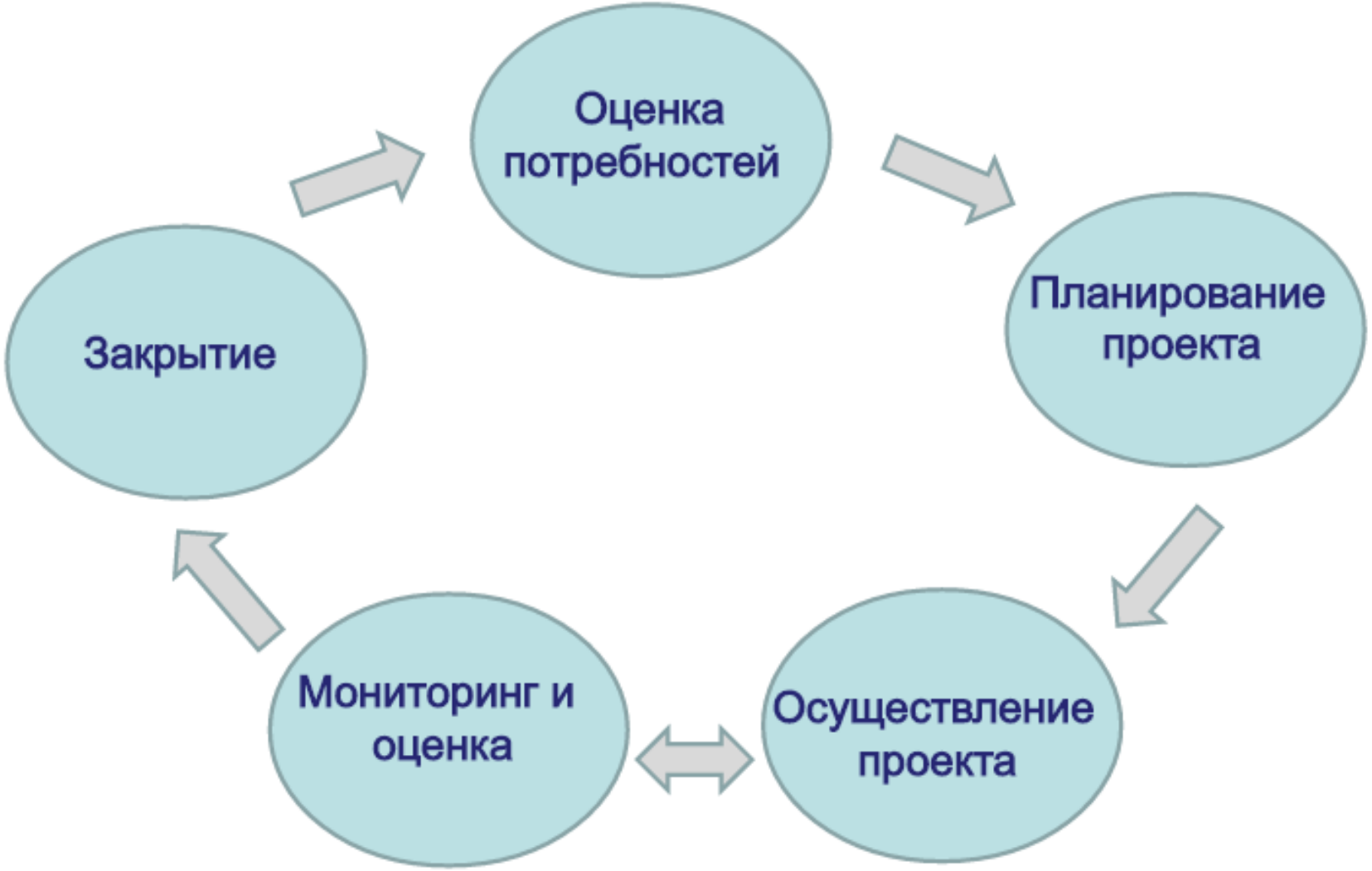

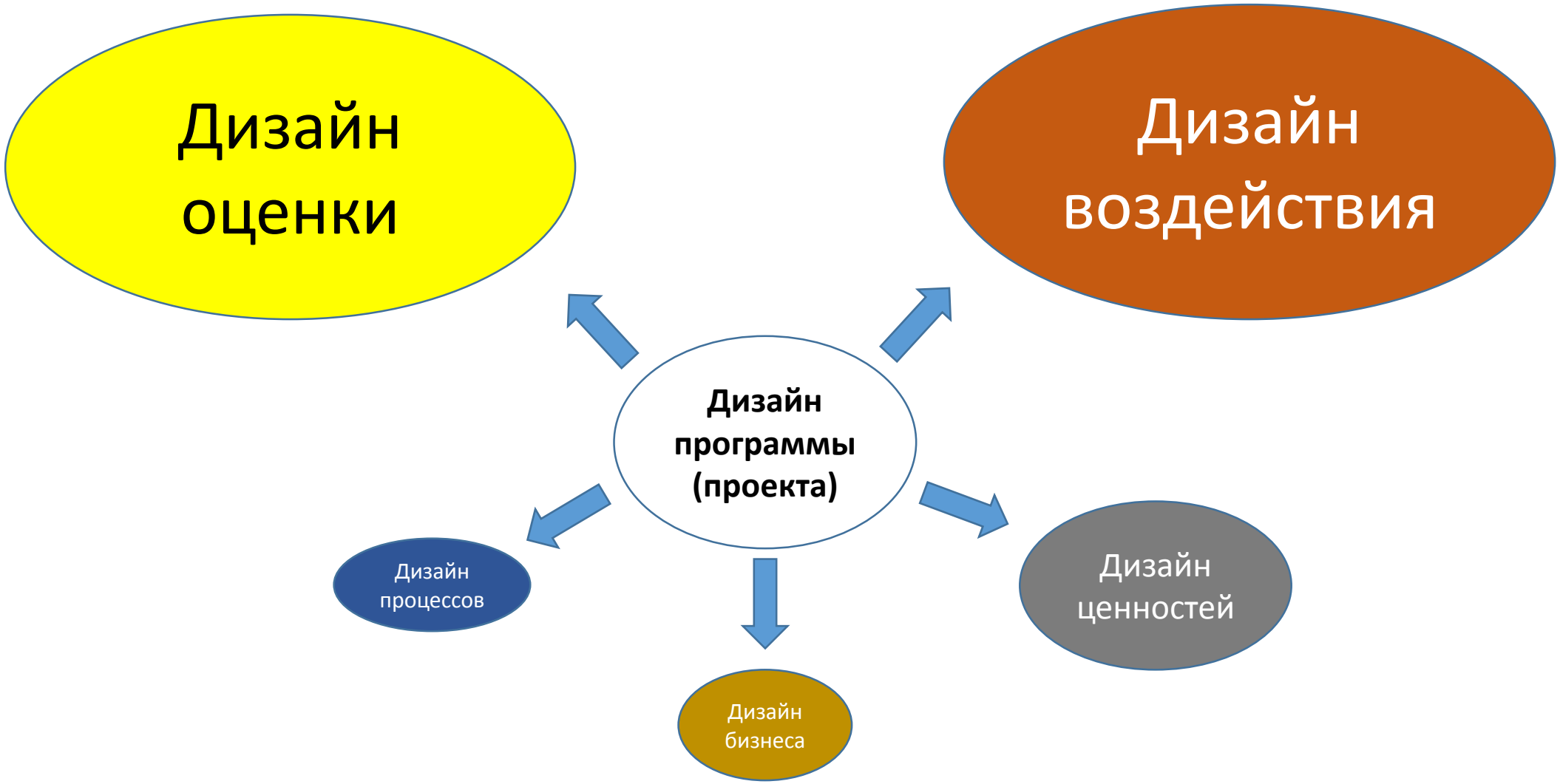

Проектирование «под ключ»: пять компонентов (Гаргани, Доналдсон)

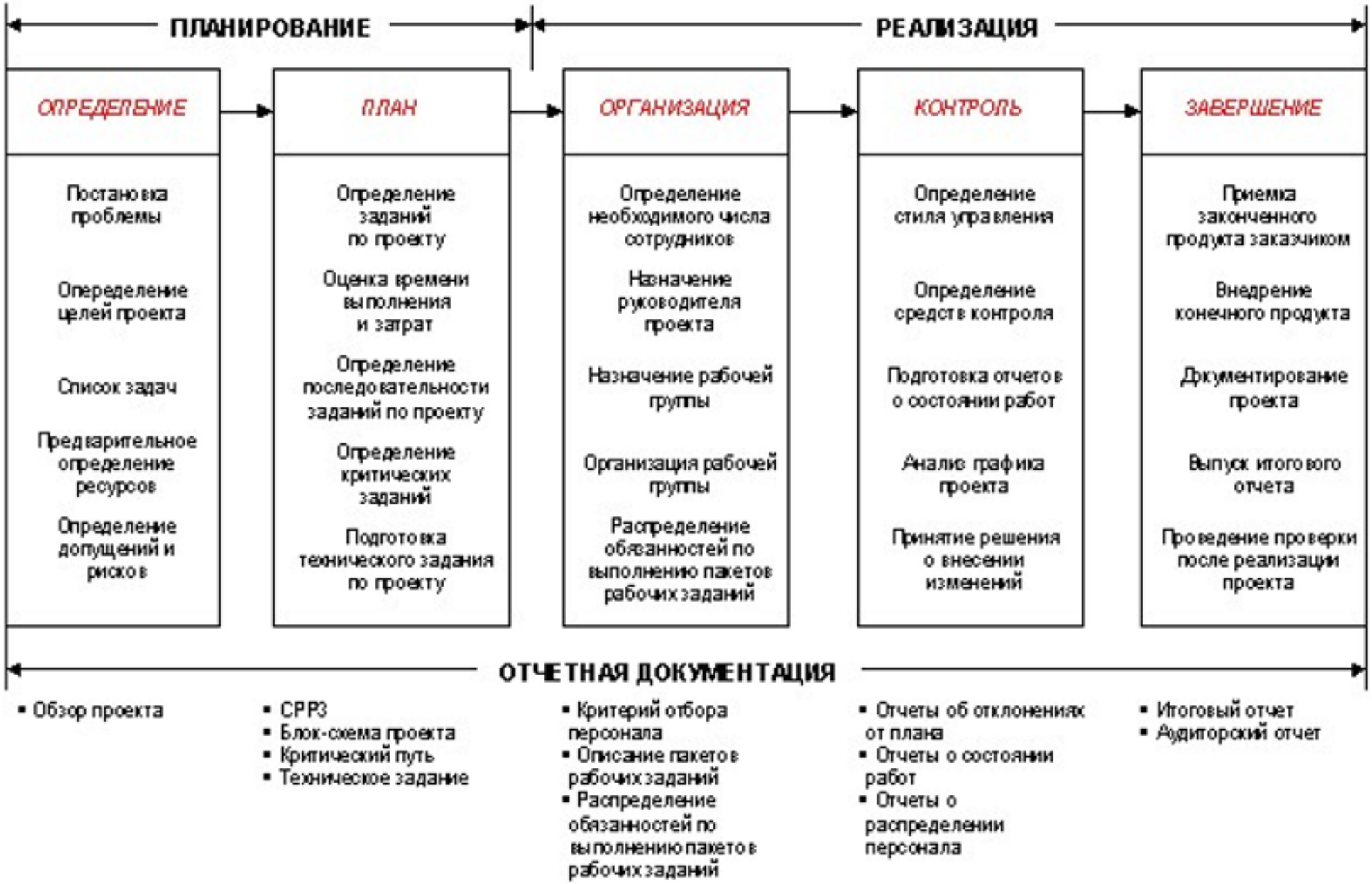

Вайс Д., Высокий Р. 5 стадий управления проектом.

1. Разбиение проекта на основные задачи

1.1 Разработка программы
1.2 Выбор места и даты проведения конференции
1.3 Разработка и реализация маркетингового плана

2. Разбиение задач на задания

2.1 Разработка программы
- 2.1.1 Определение темы конференции
- 2.1.2 Приглашение докладчиков
- 2.1.3 Подготовка рабочих материалов

2.2 Выбор места и даты проведения конференции
- 2.2.1 Назначение даты проведения конференции
- 2.2.2 Выбор и подготовка места проведения конференции
- 2.2.3 Подтверждение договоренностей

2.3 Разработка и реализация маркетингового плана
- 2.3.1 Подготовка и издание проспектов конференции
- 2.3.2 Составление списка адресов для рассылки проспектов
- 2.3.3 Рассылка проспектов конференции
- 2.3.4 Получение заявок на участие в конференции и их подтверждение

3. Проверка каждого задания на предмет соответствия требованиям проекта и дальнейшее разбиение заданий, которые не соответствуют заданным требованиям

3.1.3 Подготовка рабочих материалов
- 3.1.3.1 Получение рабочих материалов от докладчиков
- 3.1.3.2 Подготовка и издание буклета конференции

Вайс Д., Высокий Р. 5 стадий управления проектом.

Определение времени выполнения заданий

Задание	(О)	(Р)	(П)	(Ср)
A. Назначение даты конференции	1.0	2.0	3.0	2.0
B. Определение темы и программы	2.0	5.0	8.0	5.0
C. Выбор места проведения конференции	4.0	5.0	6.0	5.0
D. Приглашение докладчиков	4.0	6.0	8.0	6.0
E. Разработка проспектов	3.0	10.0	11.0	9.0
F. Составление списка адресов для рассылки	3.0	4.5	9.0	5.0
G. Рассылка проспектов	1.0	2.0	3.0	2.0
H. Получение материалов докладчиков	3.0	3.5	7.0	4.0
I. Получение заявок на участие	4.0	6.0	8.0	6.0
J. Подтверждение договоренностей	0.5	1.0	1.5	1.0
K. Подготовка комплектов для конференции	1.0	2.0	3.0	2.0

Вайс Д., Высокий Р. 5 стадий управления проектом.

Определение последовательности выполнения заданий

Определить для каждого задания те задания, которые должны быть завершены к моменту начала его выполнения.

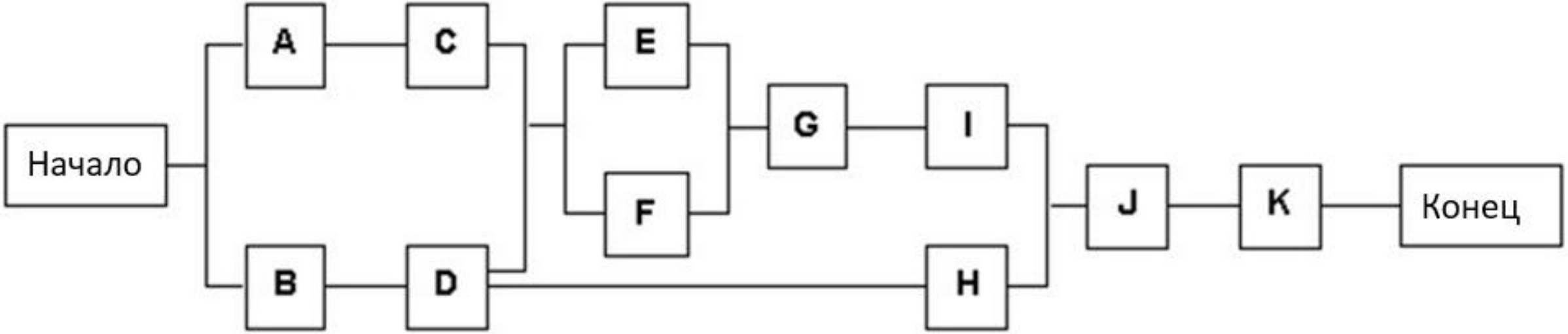

Вайс Д., Высокий Р. 5 стадий управления проектом.

Критический путь

ПУТЬ	ПРОДОЛЖИТЕЛЬНОСТЬ
A - C - E - G - I - J - K	27 недель
A - C - F - G - I - J - K	23 недели
B - D - E - G - I - J - K	31 неделя Критический путь
B - D - F - G - I - J - K	27 недель
B - D - H - J - K	18 недель

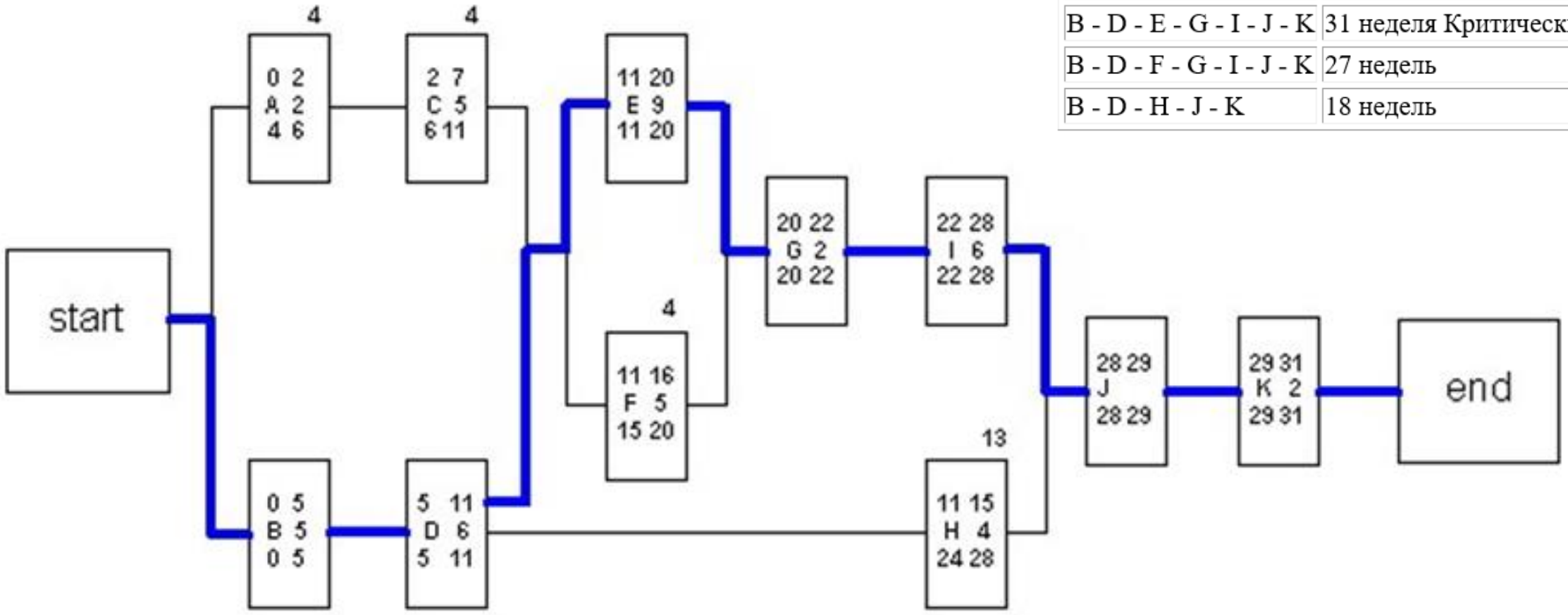

Вайс Д., Высокий Р. 5 стадий управления проектом.

AMERICAN EVALUATION ASSOCIATION

Home | About AEA | Read | Learn | Events | Our Community | Career | Find an Evaluator | Members Only | Login/Password Help

Evaluation + Design

Save the Date for Evaluation 2016: October 24-29, 2016

Atlanta, GA

www.eval.org

2. Повышение степени открытости данных, которые можно использовать в т.ч. для проведения оценки.

https://data.europa.eu/euodp/en/data/dataset/BS0OaAoBsLa8T2No3qShdg

European Union Open Data Portal

People at risk of poverty by level of activity limitation, sex and age

Publisher

Eurostat »

Description

People at risk of poverty by level of activity limitation, sex and age

eurovoc domains

Social questions, Employment and working conditions

Resources

DOWNLOAD	Download dataset in TSV format	ZIP
DOWNLOAD	Download dataset in TSV format (unzipped)	TEXT/TAB-SEPARATED-VALUES
DOWNLOAD	Download dataset in SDMX-ML format	ZIP

Licence:

Legal Notice

EuroVoc concepts

occupational health

Catalogue record

Added to open-data.europa.eu
2015-10-16
Updated on open-data.europa.eu
2016-06-07

data.gov.ru

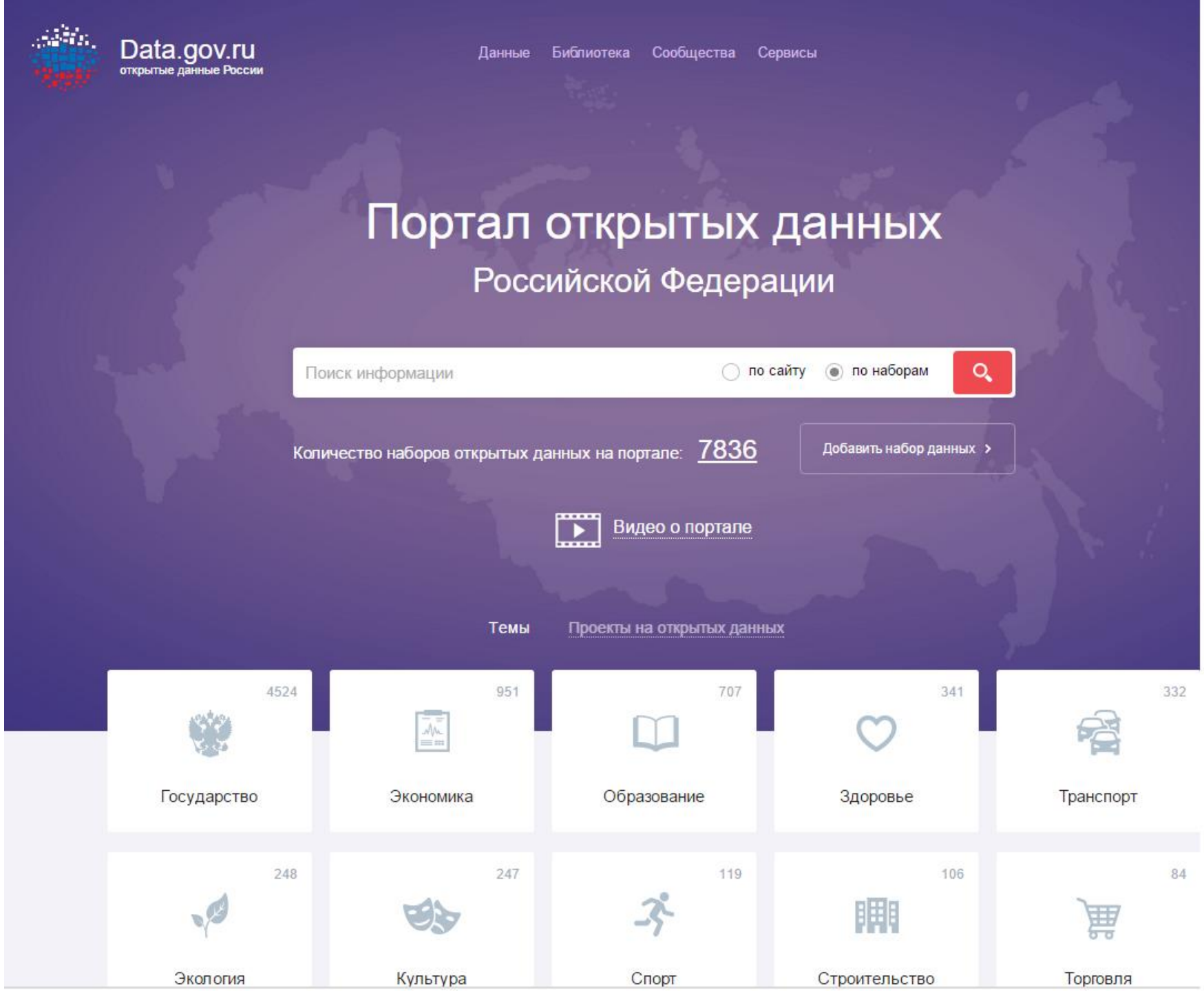
Data.gov.ru
открытые данные России
Данные
Библиотека
Сообщества
Сервисы
Портал открытых данных
Российской Федерации
Поиск информации
по сайту
по наборам
Количество наборов открытых данных на портале: 7836
Добавить набор данных
Видео о портале
Темы
Проекты на открытых данных
4524
Государство
951
Экономика
707
Образование
341
Здоровье
332
Транспорт
248
Экология
247
Культура
119
Спорт
106
Строительство
84
Торговля

Просмотр | Вернуться к набору

Просмотр данных - Бассейны

csv | Скачать

Содержание изменений ? : Обновление набора данных

Дата первой публикации набора данных: 20.02.2014

Дата последнего внесения изменений: 30.06.2015

Сетка | Всего записей: 19 | « 0 – 100 »

Поиск по данным ... | Фильтры | Поля

Наимен...	Стоимос...	Наличие...	Режим р...	Наличие...	Наличие...	Наличие...	Наличие...	Наличие...	Наличие...	Телефон	Факс	Сайт	адрес	Широта	Долгота
АУ ДОД ...	30-130 р...	Есть	Ежеднев...	Есть	Есть	Есть	Есть	Есть	Есть	8 (8352)...	8 (8352)...	http://gov...	Чувашск...	56.126087	47.493327
БОУДОД...	100-130...	Есть	Ежеднев...	Есть	Есть	Есть	Есть	Нет	Есть	8 (8352)...	8 (8352)...	http://gov...	Чувашск...	56.124592	47.263385
АОУ ДО...	80-130 р...	Есть	Ежеднев...	Есть	Есть	Есть	Есть	Нет	Есть	8 (83533...	8 (83533...	http://ww...	Чувашск...	55.539202	47.293183
АУ ДОД ...	25-70 руб.	Есть	Ежеднев...	Есть	Есть	Есть	Есть	Есть	Есть	8 (83542...	-	http://ww...	Чувашск...	56.105505	47.708995
АУ ДОД ...	30-90 руб.	Есть	Ежеднев...	Есть	Есть	Есть	Есть	Есть	Есть	8 (8352)...	8 (83540...	http://gov...	Чувашск...	56.029033	47.292805
АУ ДОД ...	60 руб.	Есть	Ежеднев...	Есть	Есть	Нет	Есть	Есть	Нет	8 (83534...	8 (83534...	fok@koz...	Чувашск...	55.840578	48.257802
АОУ ДО...	60-100 р...	Есть	Ежеднев...	Есть	Есть	Нет	Есть	Нет	Есть	8 (83531...	8 (83531...	http://gov...	Чувашск...	54.839805	46.572177
АОУ ДО...	60-100 р...	Есть	Ежеднев...	Есть	Есть	Нет	Есть	Нет	Есть	8 (83531...	-	http://gov...	Чувашск...	54.839805	46.572177
АУ ДО «...	28-100 р...	Есть	Ежеднев...	Есть	Есть	Есть	Есть	Нет	Есть	8 (83544...	8 (83544...	http://gov...	Чувашск...	55.685894	47.990194
МАУ ДО...	30-140 р...	Есть	Понедел...	Есть	Есть	Нет	Есть	Нет	Нет	8 (83536...	8 (83536...	http://ww...	Чувашск...	55.496241	46.418277
АУ ДОД ...	40-80 руб.	Нет	Ежеднев...	Есть	Есть	Есть	Есть	Нет	Есть	8 (83538...	8 (83538...	http://ww...	Чувашск...	55.301495	47.036058
АУ ДОД ...	30-70 руб.	Есть	Ежеднев...	Есть	Есть	Есть	Есть	Есть	Есть	8 (83549...	8 (83549...	http://ww...	Чувашск...	55.161147	48.009544
АУ ДОД ...	30-70 руб.	Есть	Ежеднев...	Есть	Есть	Есть	Есть	Нет	Есть	8 (83548...	8 (83548...	http://gov...	Чувашск...	55.512291	47.77847
МАОУД...	25-60 руб.	Есть	Ежеднев...	Есть	Есть	Нет	Есть	Есть	Есть	8 (83543...	8 (83543...	Http://Ww...	Чувашск...	55.194398	46.325356
МАУ ДО...	60 руб/3...	да	Ежеднев...	Есть	Есть	Есть	Есть	Есть	Есть	-	-	-	Чувашск...	55.965526	46.771459
ФОК «Д...	100-110 ...	нет	Ежеднев...	Есть	Есть	нет	Есть	нет	Есть	-	-	-	Чувашск...	56.114044	47.445932
Бассейн...	только о...	нет	Ежеднев...	Есть	Есть	нет	Есть	нет	Есть	-	-	-	Чувашск...	56.126253	47.485745
Бассейн...	100-110 ...	нет	Ежеднев...	Есть	Есть	нет	Есть	нет	Есть	-	-	-	Чувашск...	56.113878	47.476762
Автоном...	60 руб/3...	да	Понедел...	Есть	Есть	Есть	Есть	Есть	Есть	-	-	-	Чувашск...	55.689933	46.144947

3. Хорошо обоснованные «стандартные» наборы критериев для оценки различных объектов (организаций, видов деятельности, программ, проектов) и их отдельных характеристик.

http://evaluationconsulting.blogspot.ru/2016/05/blog-post.html

Оценка программ и проектов

Заметки консультанта

пятница, 6 мая 2016 г.

Оценка без критериев - не оценка? (фрагмент одной дискуссии)

Уже много лет я подписан на тематический список рассылки на Yahoo Groups. Называется XCEval. Сейчас там около 1200 подписчиков со всего мира. Пишу туда очень редко. Являюсь, скорее, активным читателем. Рабочий язык - английский. Подписаться может любой человек - без ограничений.

На днях Боб Вильямс из Новой Зеландии (очень известный специалист в сфере применения системного мышления в оценке) написал на XCEval о тревожной тенденции, заключающейся в том, что все чаще набор критериев оценки программ определяется заранее как стандартный и не учитывает в должной мере особенностей оцениваемой программы и потребностей заинтересованных сторон. Я поддержал Боба и добавил, что есть еще и тенденция использовать "стандартный" набор вопросов, на которые оценка должна ответить, что создает массу проблем. Далее я поделился нашим опытом проведения оценки (в традиции оценки, ориентированной на практическое использование), когда ключевым моментом, "ядром" задания на проведение оценки являются не критерии, а вопросы, на которые надо ответить. Далеко не все наши технические задания содержали критерии оценки, но все они содержали вопросы. Я написал, что мы избегаем использования понятия "критерий оценки", чтобы сфокусироваться именно на вопросах, которые обсуждаются с Заказчиком, тщательно формулируются и становятся фундаментом для всей последующей работы.

К своему удивлению, я получил довольно жесткий ответ от Боба. Он вообще не отличается мягкостью в дискуссиях, удивила не жесткость :) Он написал, что моя позиция является чудовищной ошибкой и также отражает некую негативную тенденцию. Основной его тезис был такой: "Без критериев нет оценки".

Я согласился, что, действительно, без критериев невозможна "оценка, основанная на критериях" (criterion-focused evaluation) - один из видов оценки, но не оценка вообще. Имел я в виду, что есть другие подходы, которые, к примеру, перечислены в книге Майкла Пэттона Utilization Focused Evaluation, 4th ed. (стр. 300-305). Майкл перечисляет 79 видов оценки в зависимости от того, на чем она сфокусирована. Оценка, основанная на критериях, упоминается в числе прочих.

На это откликнулись сам Боб ("Категорически не согласен!"), а затем еще два очень уважаемых человека - Роберт Пиччиотто (бывший директор Независмой группы оценки Всемирного Банка) и Томас Швандт (один из лидеров Американской ассоциации оценки, бывший редактор American Journal of Evaluation, профессор из Иллинойса, США). Оба джентльмена поддержали Боба. Томас написал, что он присоединяется к группе, в которой считают, что невозможно провести оценку, не имея критериев. Роберт - примерно в том же духе.

Обо мне

Алексей Кузьмин

Международный консультант по оценке программ (program evaluation) и организационному развитию (organization development).

Просмотреть профиль

Ссылки

- Старый блог на ЖЖ
- Моя компания
- Мой блог на английском языке
- Журнал "Проектирование, мониторинг и оценка"

Получать новые записи по электронной почте (укажите Ваш e-mail)

Email address... Submit

Архив блога

- 2016 (15)
  - мая (2)
    - 20 лет спустя
    - Оценка без критериев - не оценка? (фрагмент

Соперничество фондов: как понять, кто эффективней?

03.06.2016 / **КАЙШАУРИ Нина** 497

Как оценить эффективность благотворительной организации? Единого мнения на этот счет пока нет. Эксперты изложили «Милосердию.ру» свои рецепты объективной оценки

Фото с сайта englishsurveyhonors.blogspot.ru

https://www.miloserdie.ru/article/sopernichestvo-fondov-bez-olimpijskih-distsiplin-ne-obojtis/

Критерии тщательного и исчерпывающего анализа информации

Zelik, Daniel J.,
Emily S. Patterson,
and David D. Woods.

1. Изучение гипотез.
2. Поиск информации.
3. Валидизация информации (критическая оценка информации с точки зрения совпадения данных, полученных из разных источников).
4. Анализ источников информации в более широком контексте.
5. Анализ чувствительности (оценка аргументации с учетом вариативности источников информации по степени надежности и определенности).
6. Синтез информации.
7. Сотрудничество между специалистами (с учетом того, что лица, проводящие анализ, в общем случае не могут быть экспертами во всех областях).
8. Критика полученных объяснений (авторы считают, что это должно быть неотъемлемой частью тщательного и исчерпывающего анализа).

http://evaluationconsulting.blogspot.ru/2014/03/blog-post_26.html

Критерии оценки исследования

1. Техническое качество исследования.
2. Легитимность исследования.
   - 2.1 Учет потенциально негативных последствий.
   - 2.2 Учет гендерных аспектов.
   - 2.3 Инклюзивность.
   - 2.4 Учет местного знания.
3. Значимость исследования.
   - 3.1 Оригинальность.
   - 3.2 Актуальность.
4. Возможность использования и распространение.
   - 4.1 Доступность нового знания.
   - 4.2 Своевременность и ориентация на использование

Ofir, Z., T. Schwandt, D. Colleen, and R. McLean (2016). RQ+ *Research Quality Plus. A Holistic Approach to Evaluating Research.* Ottawa: International Development Research Centre (IDRC).

4. Расширение использования информационно-коммуникационных технологий (ИКТ) при проведении оценки.

Интернет-ресурсы

BetterEval:World | Выбрать язык

BetterEvaluation
Sharing information to improve evaluation

Join us | Login | Contribute content

Start Here | Evaluation Options | Approaches | Themes | Resources | Blog | Search

BetterEvaluation

An international collaboration to improve evaluation practice and theory by sharing and generating information about options (methods or processes) and approaches.

Start here
to learn more about using BetterEvaluation

- Missing Link: Sustained and Emerging Impact Evaluation
- Evaluations that make a difference: Stories from around the world
- What do we mean by 'impact'?
- 4 tips for planning your policy research M&E

Find options

The Rainbow Framework organizes 300+ evaluation options into 7 clusters of tasks (shown to the right as coloured tabs).

- MANAGE
- DEFINE
- FRAME
- DESCRIBE
- UNDERSTAND CAUSES
- SYNTHESISE
- REPORT & SUPPORT USE

MANAGE an evaluation or evaluation system

Manage an evaluation (or a series of evaluations), including deciding who will conduct the evaluation and who will make decisions about it. Read more.

1. Understand and engage stakeholders
2. Establish decision making processes
3. Decide who will conduct the evaluation
4. Determine and secure resources
5. Define ethical and quality evaluation standards
6. Document management processes and agreements
7. Develop planning documents for the evaluation
8. Review evaluation (do meta-evaluation)
9. Develop evaluation capacity

What's new on BetterEvaluation

NEW RESOURCES:

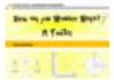

How can you Measure Magic? / Measuring Impact

NEW EVENT:

Contribution Tracing

Использование ИКТ

Взаимодействие

Сбор данных

Обработка данных

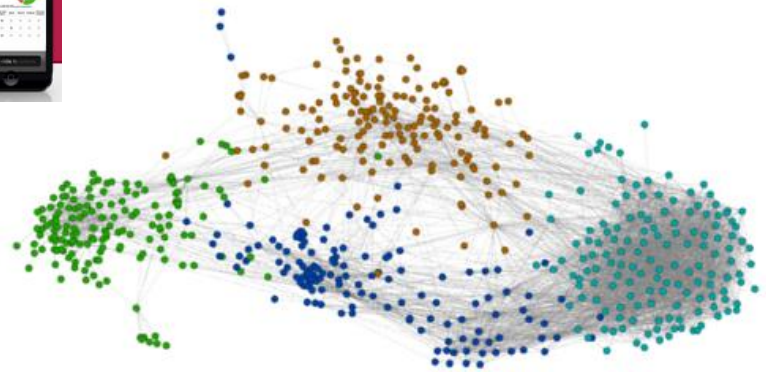

Представление данных

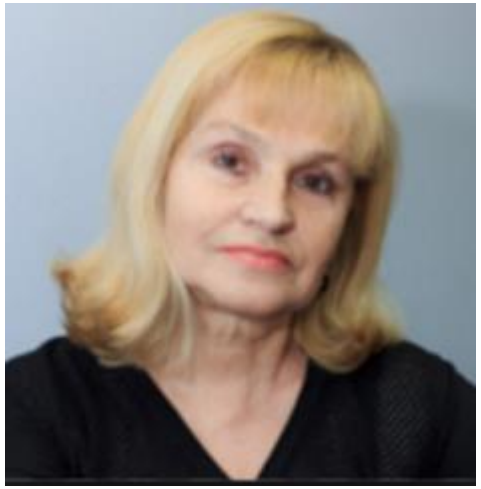

«Инструменты интернет-технологий в экспертизе проектных заявок и мониторинге реализации проектов государственной грантовой программы Красноярского края «Социальное партнерство во имя развития»

Владыко Людмила Александровна

Сайты для создания онлайновых анкет

- http://www.survio.com/ru/onlain-ankety
- https://anketolog.ru/survey.html
- https://www.google.com/intl/ru_ru/forms/about/
- http://webanketa.com/ru/
- http://www.createsurvey.ru/
- http://www.surveymonkey.com/

https://www.google.com/intl/ru_ru/forms/about/

Регистрация потенциального магистранта на программы по социальному проектированию

* Обязательно

Представьтесь, пожалуйста (ФИО) *

Профессиональная область деятельности и интересов *

Место работы и должность *

На какой программе вы хотели бы учиться *

- Проектирование психолого-педагогической деятельности в негосударственных

Совет как орган управления НКО (анкета для лидеров НКО)

Введение

Уважаемый коллега, спасибо, что согласились принять участие в нашем опросе!

Это займет у Вас около 15-20 минут. Вы сможете редактировать свои ответы, в том числе, возвращаться к вопросам, на которые Вы уже ответили, до нажатия кнопки "Готово" в конце опроса. После нажатия этой кнопки изменить Ваши ответы уже будет нельзя.

Данный опрос проводится в рамках проекта, направленного на
1) разработку методических рекомендаций по организации работы коллегиальных управляющих органов (Советов) социально-ориентированных учреждений,
2) формирование методики оценки деятельности таких Советов.

Проект осуществляется Центром социальных технологий "Гарант" (г. Архангельск) в партнерстве с Компанией "Процесс Консалтинг". Любые вопросы, относящиеся к данному проекту можно направлять директору Фонда "Гарант" Михайловой Марине Евгеньевне mihailova@ngo-garant.ru.

Результаты проекта будут размещены в открытом доступе на сайте Фонда "Гарант" http://center.ngogarant.ru/ в ноябре-декабре 2016 г.

Команда проекта

1 / 8 13%

След.

Использование планшетных компьютеров для анкетирования

VS

http://cognitive-edge.com/sensemaker/

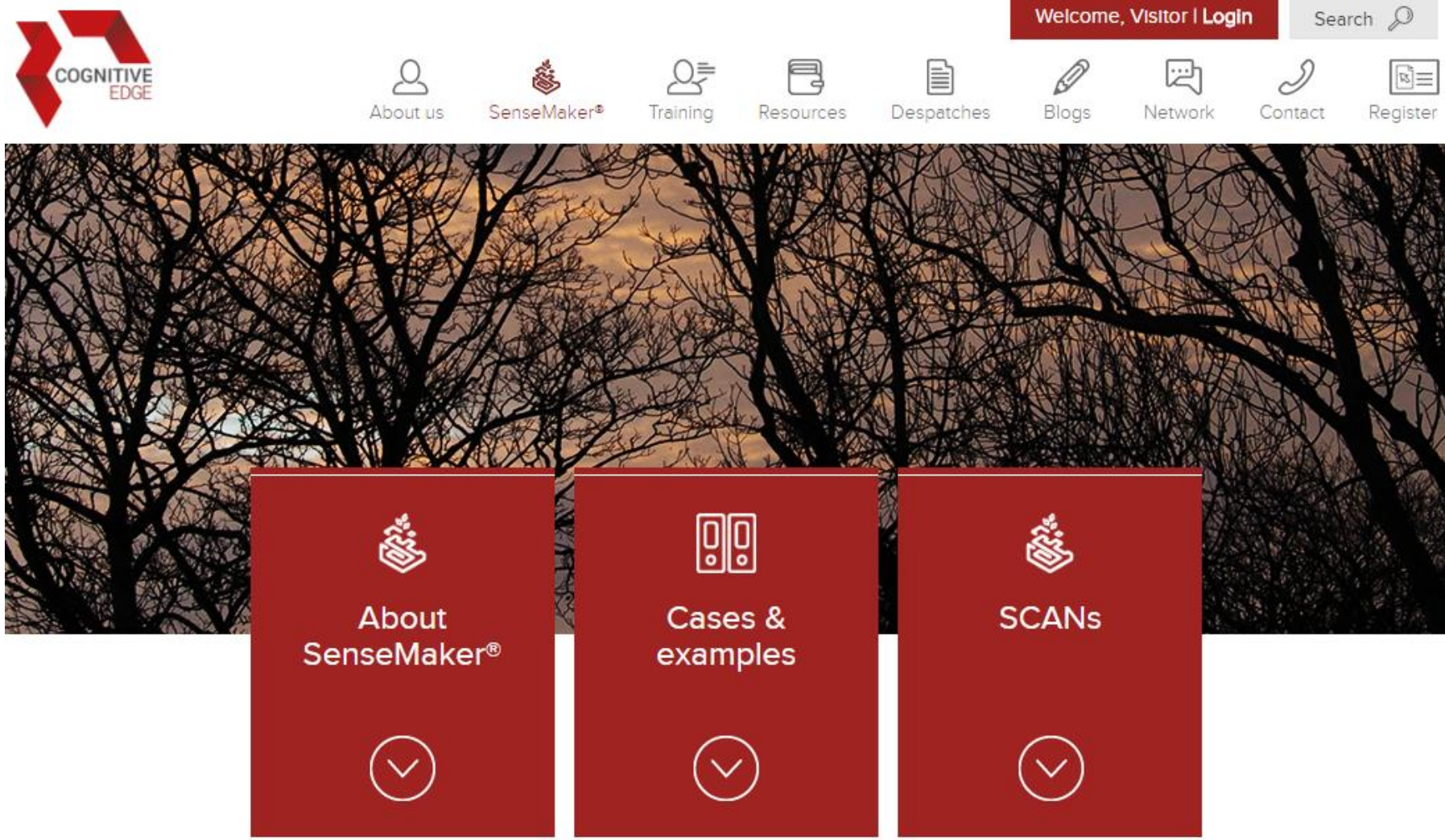

SenseMaker®

5. Преобладание компактного представления результатов оценки, отказ от многостраничных отчетов, новые находки в сфере визуализации данных и результатов оценки.

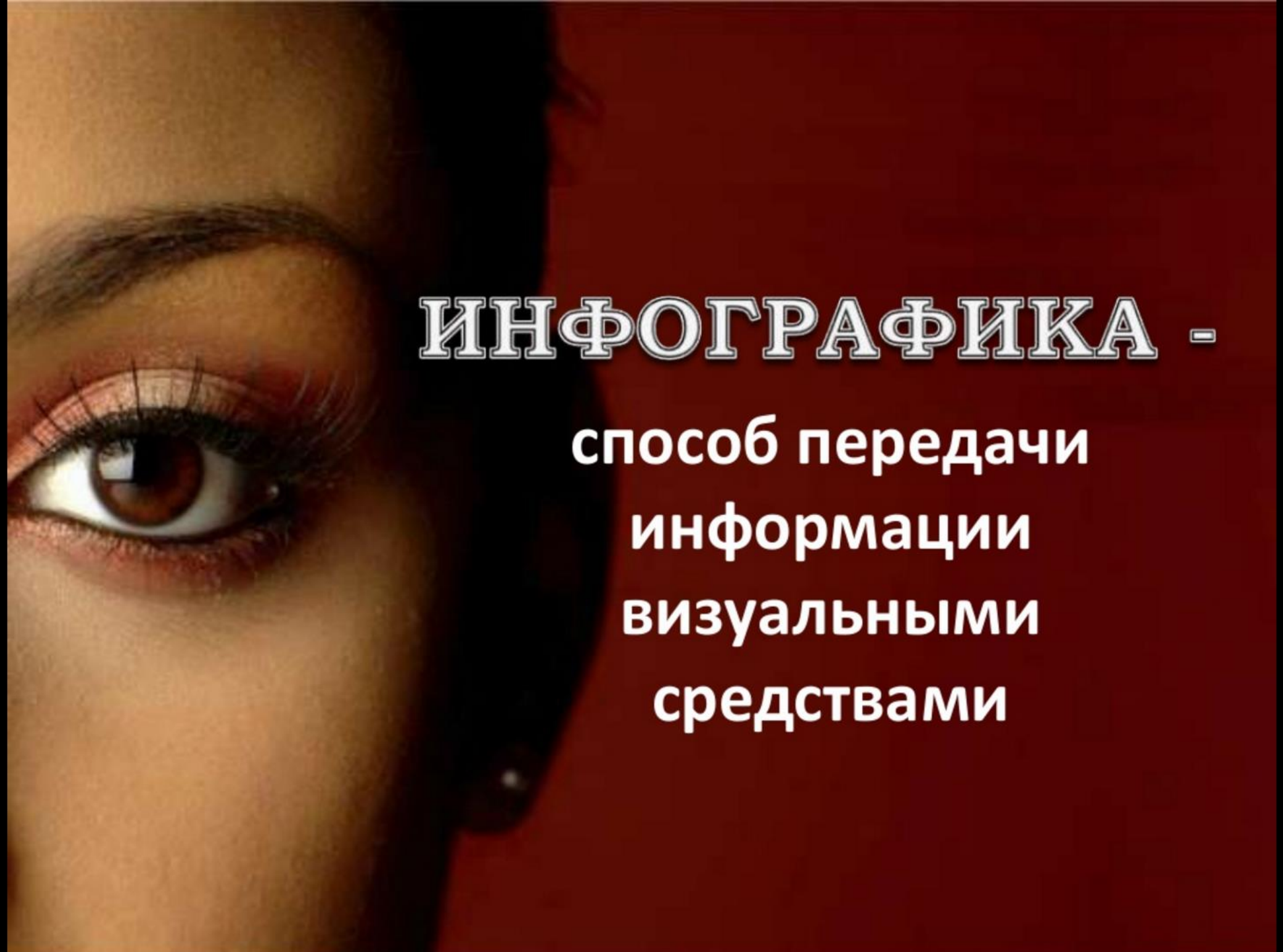

http://www.slideshare.net/starslava/3-25812819

Чего россиянам не хватает для счастья

Маркетинговое агентство интернет-исследований Masmi Russia выяснило,
чего не хватает жителям России для того, чтобы чувствовать себя абсолютно счастливыми

Чего вам сейчас не хватает для счастья? (% от общего числа опрошенных, не более трех ответов)

Опрос проведен среди **35 565** респондентов

РИАНОВОСТИ © 2011 www.ria.ru

© РИА Новости, Инфографика

http://ria.ru/infografika/20110617/389649137.html

6. Рост числа магистерских программ по социальному проектированию и оценке.

www.eval.ru

АСОПП

Ассоциация специалистов по оценке программ и политик

Вступить в ассоциацию | Войти | Поиск по сайту

Контакты | English version

ОБ АССОЦИАЦИИ | НОВОСТИ | КОНФЕРЕНЦИЯ 2016 | АРХИВ КОНФЕРЕНЦИЙ | БИБЛИОТЕКА | НАШИ ПАРТНЕРЫ

В Московском государственном психолого-педагогическом университете проходит набор на магистерские программы по социальному проектированию и оценке

07.06.2016

Программы ориентированы на специалистов, профессиональные интересы которых находятся в области реализации социальных и психологических проектов. Преподаватели магистерских программ — это эксперты в области социального проектирования, представители академического сообщества и исследователи, реализующие прикладные проекты в социальной сфере.
Кроме традиционных психолого-педагогических дисциплин, программы предусматривают обучение технологиям, которые помогут обосновать, оформить и реализовать проектные идеи, направленные на улучшение качества жизни людей.

Магистерская программа «Проектирование психолого-педагогической деятельности в негосударственных организациях» (открыта в 2014 году) ориентирована на подготовку специалистов для негосударственных организаций, работающих в сфере помощи уязвимым слоям населения – детям и семьям, находящимся в трудной жизненной ситуации, людям с ограниченными возможностями здоровья. Основная часть программы нацелена на формирование компетенций по работе с различными целевыми группами и разработку проектов с учетом специфики их особенностей и потребностей. За время обучения магистранты разрабатывают собственные проекты и подготавливают их для реализации в НГО. Такие дисциплины, как социальное проектирование и оценка эффективности, подготовка финансового и маркетингового плана проекта, правовое и экономическое регулирование проектной деятельности, помогут в дальнейшем грамотно выстроить и спланировать деятельность специалиста и его организации.

Магистерская программа «Доказательное проектирование и оценка программ в области управления социальными рисками в сфере детства» (открыта в 2016 году) ориентирована на подготовку специалистов социальных организаций, работающих в сфере помощи детям, подросткам и семьям. Основной акцент при подготовке ставится на овладение технологиями обоснованного социального проектирования. Для того, чтобы идея, направленная на помощь детям, была грамотно и эффективно реализована, специалист должен знать специфику психологии и социологии современного детства, уметь разработать и логически выстроить проект, обосновать адекватность, необходимость и достаточность применяемых для решения поставленных задач методов, найти ресурсы для его реализации, воплотить проект в жизнь, оценить и проанализировать полученные результаты. Именно эти компетенции будут сформированы и реализованы в виде индивидуального проекта в данной программе.

Обе программы открыты в МГППУ при поддержке Ассоциации специалистов по оценке программ и политик.
Длительность программ 2 года, обучение очное, бесплатное.

Записаться в список потенциальных магистрантов и получить информацию, необходимую для поступления, можно по **ссылке**. Дополнительные вопросы высылайте по адресу **proektirovaniengo@gmail.com,** с темой письма «поступление».

7. Рост потенциала различных организаций в сфере оценки, развитие внутренней оценки и самооценивания.

Кто может проводить оценку программы (проекта)

Внешняя

Внешние специалисты

Внутренняя

ОРГАНИЗАЦИЯ

Сотрудники организации, не принимающие участия в программе

ПРОГРАММА

Участники программы

Само-оценивание

http://neinvalid.ru/rooi-perspektiva-provela-ekspertnuyu-ocenku-dostupnosti-aeroporta-domodedovo-dlya-passazhirov-s-invalidnostyu/

РООИ «Перспектива» провела экспертную оценку доступности аэропорта «Домодедово» для пассажиров с инвалидностью.

РООИ «ПЕРСПЕКТИВА» on 30.01.2014 at 21:46

http://timchenkofoundation.org/news/955/

ФОНД ТИМЧЕНКО | БЛАГОТВОРИТЕЛЬНЫЙ ФОНД ЕЛЕНЫ И ГЕННАДИЯ ТИМЧЕНКО

ПОИСК

RUS / ENG

О ФОНДЕ ■ НАПРАВЛЕНИЯ ■ НОВОСТИ ■ ГРАНТЫ

Новости

НОВОСТИ

11 Ноября 2014

При поддержке Фонда Тимченко пройдет конференция по оценке программ в сфере детства.

С 11 по 13 ноября 2014 г. в Москве (ул. Черняховского, д.9, стр. 1) состоится первая междисциплинарная научно-практическая конференция, посвященная вопросам оценки социальных результатов программ в сфере детства.

Конференция **«Оценка результатов программ, проектов и услуг в сфере детства»** проводится Благотворительным фондом "Культура детства" в рамках программы Минэкономразвития РФ при поддержке Федерального института развития образования, Благотворительного фонда Елены и Геннадия Тимченко и Благотворительного детского фонда «Виктория».

Конференция станет площадкой для обмена опытом и обсуждения проблем практики и методологии оценки программ с участием ведущих специалистов в области оценки эффективности социальных проектов.

С приветственным словом к гостям и участникам конференции обратится руководитель программного направления «Семья и дети» Фонда Тимченко Эльвира Гарифулина. Она же станет ведущей дискуссионной сессии «Оценка программ в интересах благополучателей».

«Поддержанная нашим фондом конференция - это прецедент в выстраивании диалога между теми, кто выделяет финансирование, теми, кто разрабатывает и реализует программы в сфере детства, и теми, на кого эти программы ориентированы. Мы надеемся, что основными результатами мероприятия станут ориентиры и критерии эффективности программ в сфере детства, понимание пользы мониторинга и оценки, знакомство с инструментальной базой, анализ проблемных зон и выявление направлений развития оценки социальных результатов, что, в конечном итоге, будет способствовать более активному применению оценки в качестве инструмента развития программ в сфере защита детства», - отметила Эльвира Гарифулина, руководитель программного направления «Семья и дети» Фонда Тимченко.

Партнерами конференции стали лидеры в области оценки социальных программ в России: Некоммерческая организация «Эволюшн энд Филантропи», Компания «Процесс Консалтинг», Ассоциация специалистов по оценке программ и политик, НОЧУ ППИВ «Искусство тренинга», Общероссийская общественная организация малого и среднего предпринимательства «Опора России». Активное участие в конференции примут эксперты и ведущие организации в области детства, в том числе из регионов России.

Теги: семья и дети

Возврат к списку

8. Развитие “отраслевых” подходов к оценке.

Об оценке просто

Программа | Новости | Декларация | Партнеры

Программа

«ОЦЕНКА ПРОЕКТОВ В СФЕРЕ ДЕТСТВА»

Благотворительный фонд «Культура детства»
при поддержке Министерства экономического развития
Российской Федерации

9. Активное международное сотрудничество в сфере оценки в евразийском регионе и за его пределами.

www.evaleurasia.org

МЕНЮ

НОВОСТИ

КОНТАКТЫ

БЛОГ

English version

evaleurasia.org

ЕВРАЗИЙСКИЙ АЛЬЯНС

национальных ассоциаций в сфере оценки

- Армянская Ассоциация Мониторинга и Оценки (ААМО)
- Ассоциация специалистов по оценке программ и политик (Россия)
- Казахстанская сеть специалистов по оценке
- Национальная сеть мониторинга и оценки в Кыргызстане
- Сообщество практиков по мониторингу и оценке Республики Таджикистан
- Украинская ассоциация оценивания

Евразийский альянс национальных ассоциаций в сфере оценки создан для ***содействия профессионализации оценки в странах региона через развитие национальных объединений специалистов по оценке***.

Учредители альянса убеждены в том, что национальные ассоциации призваны сыграть важную роль в развитии потенциала оценки в странах региона. Объединение ассоциаций позволяет им более эффективно обмениваться опытом, осуществлять совместные проекты, оказывать взаимную поддержку в решении возникающих вопросов.

Главным приоритетом деятельности альянса является укрепление и повышение устойчивости национальных объединений. Альянс открыт для вступления национальных ассоциаций в сфере оценки всех стран евразийского региона. Членами альянса могут быть как официально зарегистрированные организации, так и неформальные объединения специалистов по оценке.

Нам кажется символичным, что альянс создан именно в 2015 году, который объявлен ООН **Международным годом оценки**.

26.05.2015

В Московском государственном психолого-педагогическом университете проходит набор на магистерские программы по социальному проектированию и оценке | 07.06.2016

Программы ориентированы на специалистов, профессиональные интересы которых находятся в области реализации социальных и психологических проектов. Преподаватели магистерских программ — это эксперты в области социального проектирования, представители академического сообщества и исследователи, реализующие прикладные проекты в социальной сфере. Кроме традиционных психолого-педагогических дисциплин, программы предусматривают обучение технологиям, которые помогут обосновать, оформить и

evaleurasia.org

ЕВРАЗИЙСКИЙ АЛЬЯНС

национальных ассоциаций в сфере оценки

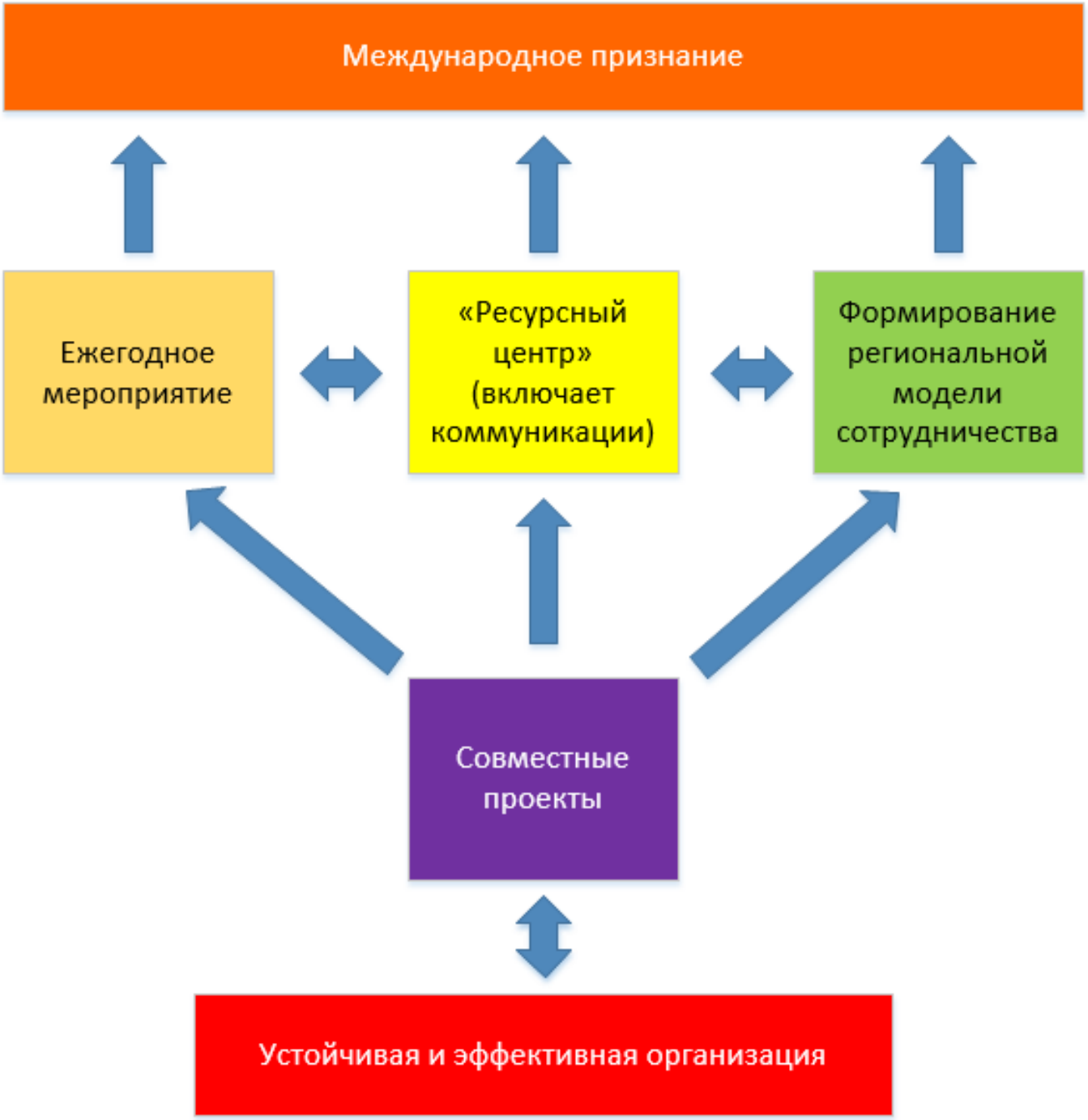

http://www.ioce.net/

Parliamentarians Forum for Development Evaluation

Home Forum Programme Partners Publications News Gallery Contact

10. Повышение интереса к оценке со стороны политических партий, Государственной Думы, региональных и местных законодательных собраний как к средству контроля и обеспечения прозрачности .

«… Если «Единая Россия» добилась выделения беспрецедентных федеральных средств на строительство школ, Партия обеспечит и контроль за эффективностью их освоения»

В.Бурматов

https://er.ru/news/142066/

«Единая Россия» создала Центр оценки эффективности реализации федеральных целевых программ

Руководителем Центра назначен Владимир Бурматов

Будущее оценки (по версии А.Кузьмина)

1. Реальная интеграция проектирования и оценки (практика, теория, образование).
2. Повышение степени открытости данных, которые можно использовать в т.ч. для проведения оценки.
3. Хорошо обоснованные «стандартные» наборы критериев для оценки различных объектов (организаций, видов деятельности, программ, проектов) и их отдельных характеристик.
4. Расширение использования ИКТ при проведении оценки.
5. Преобладание компактного представления результатов оценки, отказ от многостраничных отчетов, новые находки в сфере визуализации данных и результатов оценки.
6. Рост числа магистерских программ по социальному проектированию и оценке.
7. Рост потенциала различных организаций в сфере оценки, развитие внутренней оценки и самооценивания.
8. Развитие отраслевых подходов к оценке.
9. Активное международное сотрудничество в сфере оценки в евразийском регионе и за его пределами.
10. Повышение интереса к оценке как средству контроля и обеспечения прозрачности со стороны политических партий, Государственной Думы, региональных и местных законодательных собраний.